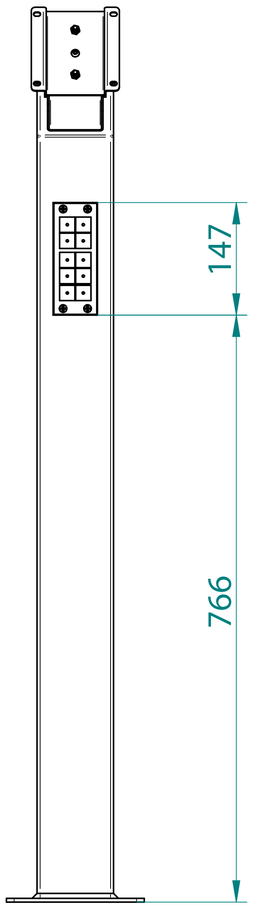
147
766

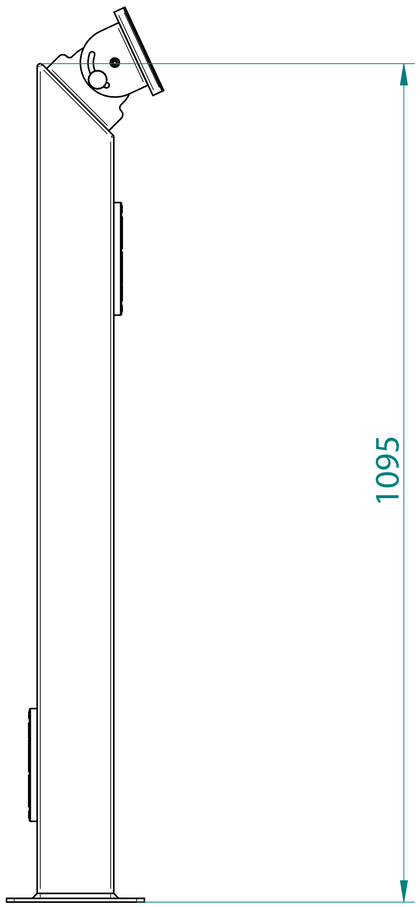
1095

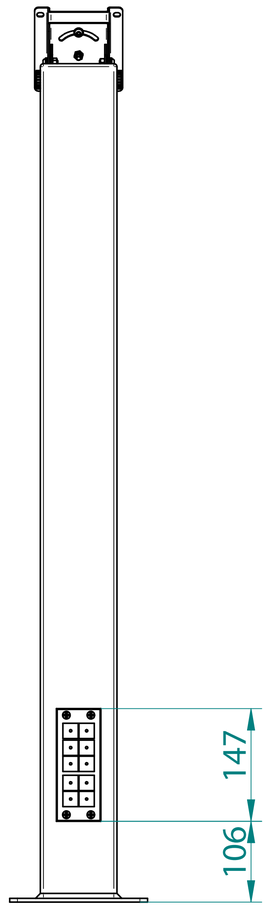
147
106

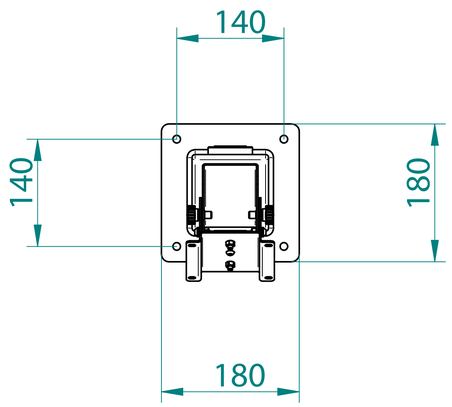
140
140
180
180